CODE Kodierung	0		1		2	
	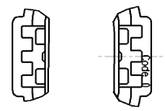		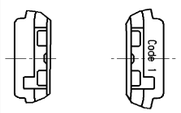		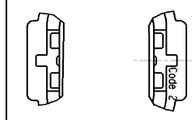	
ORDER NUMBER Bestellnummer	1 928 405 356	1 928 405 357	1 928 405 358	1 928 405 359	1 928 405 360	1 928 405 361
CUSTOMER PART NUMBER "Kunden"-Teilenummer	...	...	...	...	...	...
CABLE EXIT Kabelabgang	RIGHT Rechts	LEFT Links	RIGHT Rechts	LEFT Links	RIGHT Rechts	LEFT Links

BACK SIDE:
VARIOUS VERSIONS PERMITTED
Rueckseite:
Unterschiedliche Ausfuehrungen zulaessig

1 928 40. ...
>PA66 GF<

CAVITY NUMBERING
Kammernummerierung

1:1

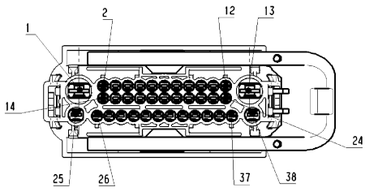

FIXATION OF THE WIRING HARNESS ON
THE VIBRATION LEVEL OF THE CONTROL
UNIT / THE COMPONENT / THE COUPLER.
AT THE MAX. OF 100 MM AFTER CABLE EXIT.
Fixierung des Kabelbaums auf dem
Schwingungsniveau des Steuergeraets /
der Komponente / der Kupplung nach
max. 100 mm hinter dem Kabelabgang

THE WIRING HARNESS HAS TO BE TAPED
IN THE TRANSITION AREA TO ACCESSORY PARTS
TO PREVENT THE WIRES FROM DAMAGE.
Der Kabelbaum ist im Uebergangsbereich
zu Zubehoerteilen zu bandagieren, um
ein Beschädigen der Leitungen zu verhindern.

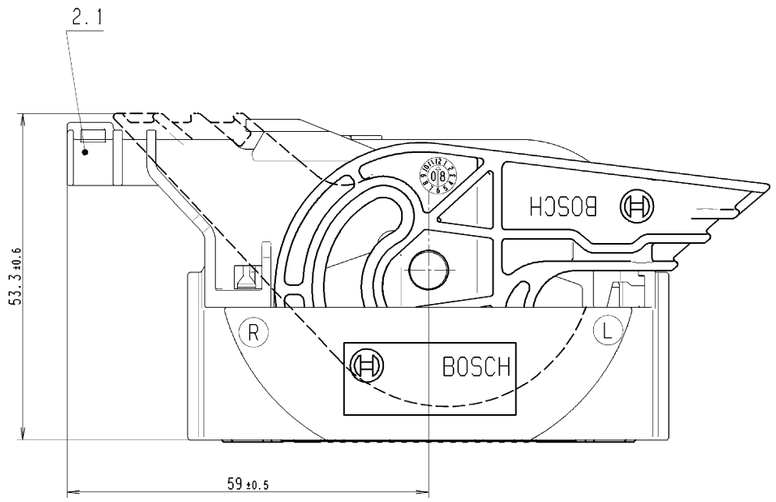

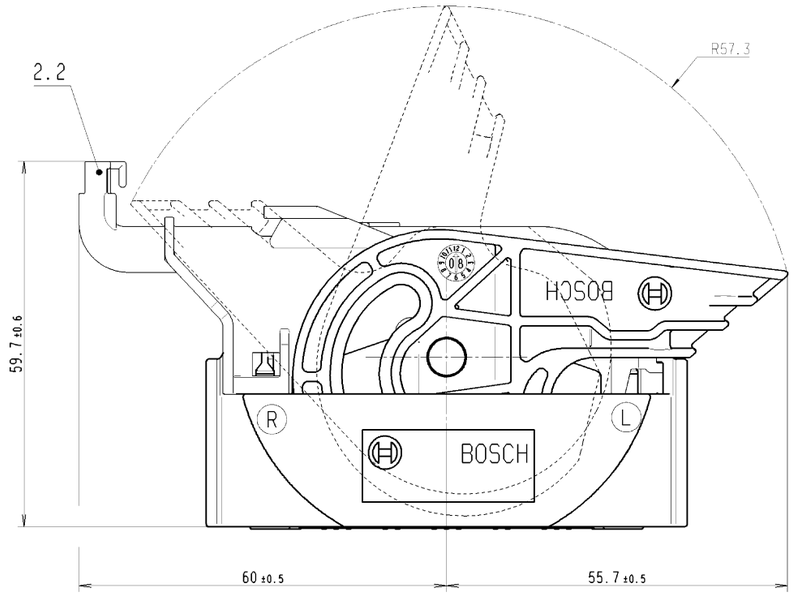

A-A

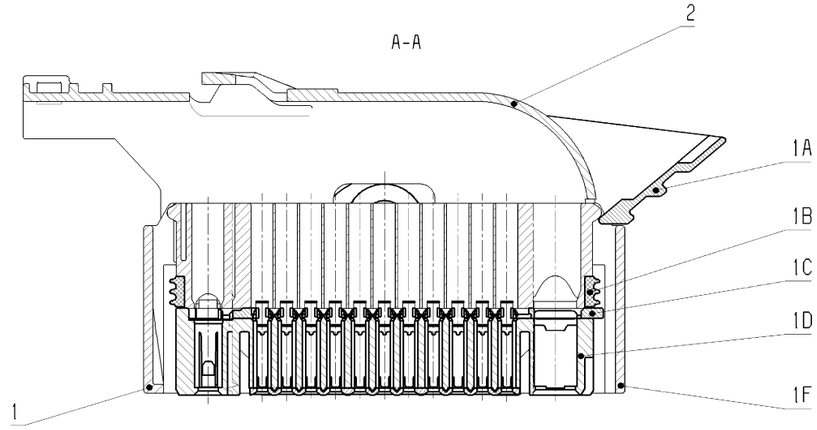

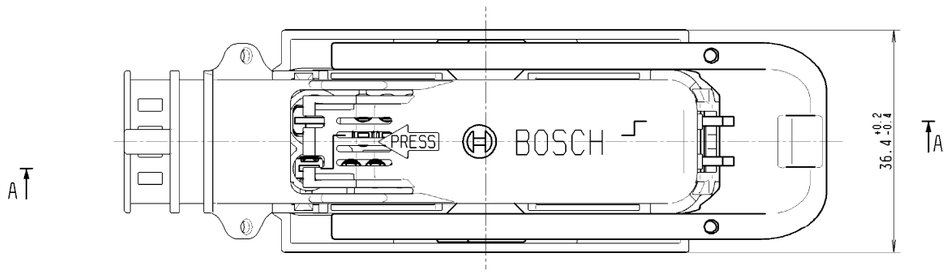

ITEM Pos.	DESIGNATION Bennennung	MATERIAL Werkstoff	COLOR Farbe
2	COVER Deckel	PA66 GF	BLACK Schwarz
1A	LEVER Hebel	PA66 GF	BLACK Schwarz
1B	INTERFACE SEAL Radialdichtung	LSR 30 SHORE	ORANGE Orange
1C	SECONDARY LOCKING Sekundaerverriegelung	PA66 GF	LILAC Lila
1D	CONTACT HOUSING LOWER PART Kontakttraegerunterteil	PA66 GF	BLACK Schwarz
1F	CONTACT HOUSING UPPER PART Kontakttraegeroberterteil	PA66 GF	BLACK Schwarz

PARTS TO BE USED
Zu verwendende Teile

ITEM Pos.	DESIGNATION Bennennung	ORDER NUMBER Bestellnummer	SUPPLIER Lieferant
2	2 COVER WITH EXIT ABOVE Deckel Abgang oben	1 928 405 169	BOSCH GS-AM/SCO
	1 COVER WITH EXIT FLAT Deckel Abgang gerade	1 928 404 982	BOSCH GS-AM/SCO
1	CONTACT HOUSING UNIT Kontakttraegereinheit	SEE CODE TABLE Siehe Kodiertabelle	BOSCH GS-AM/SCO

FITTING ACCESSORY PARTS
Passende Zubehoerteile

PART Teil	DESIGNATION Bennennung	OFFER DRAWING Angebotszeichnung	ORDER NUMBER Bestellnummer	SUPPLIER Lieferant
	CLAMPING BAND Spannband	C 265 152 006A	1 928 401 713	BOSCH GS-AM/SCO

PARTS HAVE TO BE ORDERED AT THE SUPPLIERS!
Teile sind bei Lieferanten zu bestellen !

05	CORR./Ueber	20110321	yka2si	idn2si		213	GS-AM/ENC2
01	NEW EDITION	20070416	idm2si	idn2si		213	GS-AM/ENC2
IND.	CHANGE/AEND.	YYYYMMDD	DRAWN/GEZ.	CHECKED/GEPR.	BELEHS./FREIG.	BWA	RESP. EBPT./VERANTW. ABT.

ANG./SPR. EN/DE | SYST. CAT | WGHT./GEV. | SCALE/M.STAB 2:1

BOSCH
OFFER DRAWING
ANGEBOTSZEICHN.

CONNECTOR
Steckverbindung
38-WAY
38-polig

DOC TYPE AGZ | 1 928 A00 288 | DP/TD . | IND. 05 | FORMAT A1 | SHEET/BL 1/2

REPL. FOR: | REPL. BY

GENERAL TOLERANCES FOR/ALLGEMEINTOLERANZEN FUER

LIN. DIM./L.MASSE	RADII/RADIEN	ANGLES/WINKEL
± 5	± 5	± 5°

ALL LINEAR DIMENSIONS IN/ ALLE LAENGENMASSE IN mm

TOL. PRINCIPLE/ TOL.-GRUNDSATZ DIN7167:1987-01

DELIVERY CONDITION: PARTS HAVE TO BE ORDERED SEPARATELY
Lieferzustand: Teile sind einzeln zu bestellen

CONTACT HOUSING UNIT
Kontakttraegereinheit

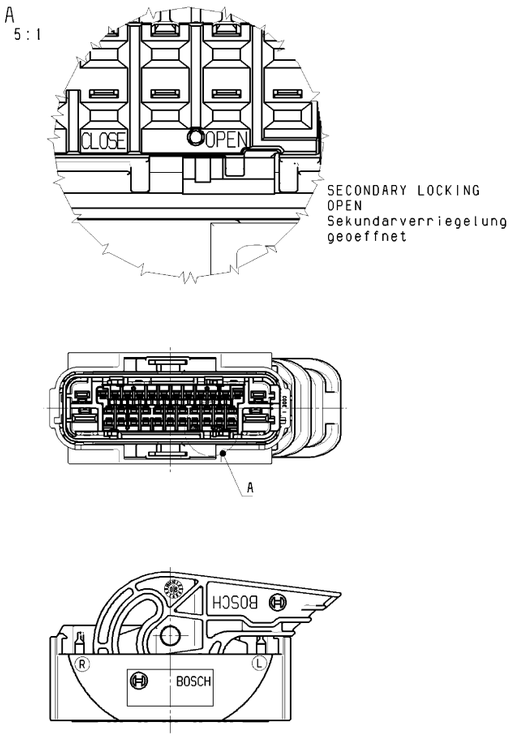

COVER WITH EXIT FLAT
Deckel Abgang gerade

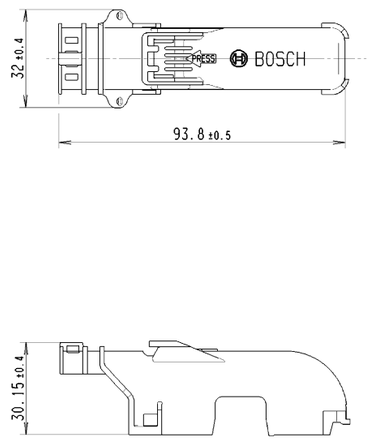

COVER WITH EXIT ABOVE
Deckel Abgang oben

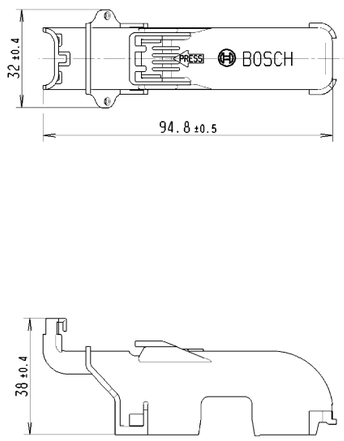

DEFINITION OF CABLE EXIT.
Definition von Kabelabgang

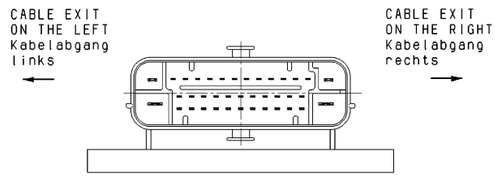

DEFINITION OF REQUIRED CLEARANCE
Definition des erforderlichen Freiraums

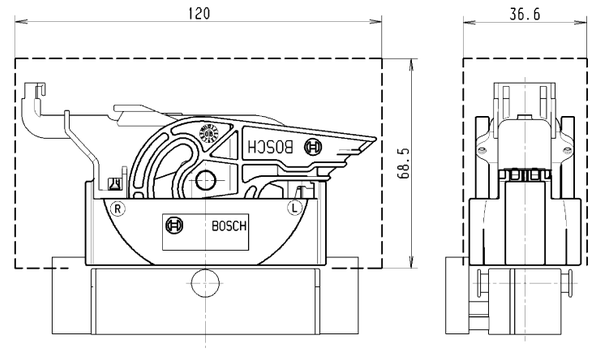

REQUIRED PASSAGE OPENING
Erforderliche Durchfuehrungsoeffnung

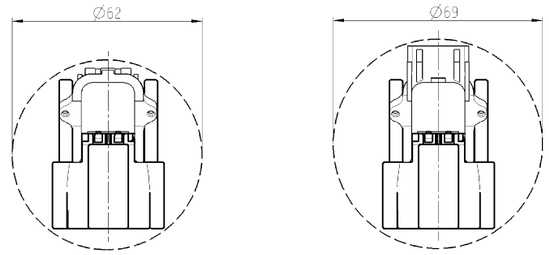

CORRESPONDING DOCUMENTS: Zugehoerige Unterlagen:	TECHNICAL CUSTOMER DOCUMENTATION Technische Kundenunterlagen	1 928 A01 57T	ASSEMBLY INSTRUCTION Montagevorschrift	1 928 A01 51M (5)	FINAL CHECK INSTRUCTION Endpruefvorschrift	1 928 A00 18E

GERMAN TEXT IS BINDING. Verbindlich ist der deutsche Text.	MODIFICATIONS RESERVED DUE TO FURTHER DEVELOPMENT. Aenderungen aufgrund der weiteren Entwicklung vorbehalten.	PARTS MAY DIFFER IN NON-FUNCTIONAL DETAILS FROM THE REPRESENTATION IN THIS DRAWING. Teile koennen in nicht funktions-relevanten Details von der Darstellung in der Zeichnung abweichen.	THIS DRAWING ISN'T QUALIFIED FOR CONSTRUCTION OR TOOL BUILDING. Diese Zeichnung ist nicht für die Konstruktion oder Werkzeugerstellung geeignet.	INCIDENCE OF '1' MM PER SIDE IS PERMITTED. Einfall von '1' mm je Seite ist erlaubt.

TERMINALS, SINGLE WIRE SEALS, DUMMY PLUGS, DISASSEMBLY TOOL, CRIMPING TOOLS TO BE USED:
Zu verwendende Kontakte, Einzeladerdichtungen, Blindstopfen, Demontagewerkzeuge, Crimpzangen:

						SINGLE WIRE SEALS Einzeladerdichtungen		DUMMY PLUGS Blindstopfen			DISASSEMBLY TOOLS Demontagewerkzeuge	CRIMPING TOOLS Crimpwerkzeuge	CRIMPING PLIERS Crimpzangen	
BTC 1.5	1 928 498 705	0.3 - 0.5	1.4 - 1.5 (JASO-TYPE2)	Sn	BOSCH GS-AM/SCO	1 928 301 118	RED Rot	1 928 301 087	WHITE Weiss	BOSCH GS-AM/SCO	1 928 498 738	1 928 498 706	1 928 498 839	BOSCH GS-AM/SCO
BTC 1.5	1 928 498 705	0.35 - 0.5	1.2 - 1.6 (FLR)	Sn	BOSCH GS-AM/SCO	1 928 301 118	RED Rot	1 928 301 087	WHITE Weiss	BOSCH GS-AM/SCO	1 928 498 738	1 928 498 706	1 928 498 839	BOSCH GS-AM/SCO
BTC 1.5	1 928 498 805	> 0.5 - 0.75	1.6 - 1.9 (FLR)	Sn	BOSCH GS-AM/SCO	1 928 301 083	GREY Grau	1 928 301 087	WHITE Weiss	BOSCH GS-AM/SCO	1 928 498 738	1 928 498 707	1 928 498 838	BOSCH GS-AM/SCO
BTC 1.5	1 928 498 805	> 0.5 - 0.85	1.6 - 1.9 (JASO-TYPE2)	Sn	BOSCH GS-AM/SCO	1 928 301 083	GREY Grau	1 928 301 087	WHITE Weiss	BOSCH GS-AM/SCO	1 928 498 738	1 928 498 707	1 928 498 838	BOSCH GS-AM/SCO
BTC 1.5	1 928 498 805	1.0	1.9 - 2.1 (FLR)	Sn	BOSCH GS-AM/SCO	1 928 301 084	YELLOW Gelb	1 928 301 087	WHITE Weiss	BOSCH GS-AM/SCO	1 928 498 738	1 928 498 707	1 928 498 838	BOSCH GS-AM/SCO
BTC 2.8	1 928 498 806	1.25 - 2	2.1 - 2.8 (JASO-TYPE2)	Sn	BOSCH GS-AM/SCO	1 928 301 206	REDDISH BROWN Rotbraun	-	- -	BOSCH GS-AM/SCO	1 928 498 738	1 928 498 708	1 928 498 840	BOSCH GS-AM/SCO
BTC 2.8	1 928 498 806	1.5	2.0 - 2.7 (FLR)	Sn	BOSCH GS-AM/SCO	1 928 301 206	REDDISH BROWN Rotbraun	-	- -	BOSCH GS-AM/SCO	1 928 498 738	1 928 498 708	1 928 498 840	BOSCH GS-AM/SCO
BTC 2.8	1 928 498 806	2.5	2.7 - 3.0 (FLR)	Sn	BOSCH GS-AM/SCO	1 928 301 085	ORANGE Orange	-	- -	BOSCH GS-AM/SCO	1 928 498 738	1 928 498 708	1 928 498 840	BOSCH GS-AM/SCO
BTC 4.8	1 928 498 807	> 2.5 - 4.0	3.4 - 3.7 (FLR)	Sn	BOSCH GS-AM/SCO	1 928 301 086	BLUE Blau	-	- -	BOSCH GS-AM/SCO	1 928 498 738	1 928 498 709	1 928 498 841	BOSCH GS-AM/SCO
BTC 4.8	1 928 498 807	3	3.6 - 3.8 (JASO-TYPE1)	Sn	BOSCH GS-AM/SCO	1 928 301 086	BLUE Blau	-	- -	BOSCH GS-AM/SCO	1 928 498 738	1 928 498 709	1 928 498 841	BOSCH GS-AM/SCO
TERMINAL Kontakt	ORDER NUMBER Bestellnummer	WIRE RANGE (MM^2) Leitungsquerschnitt (mm^2)	INSULATION DIAMETER (MM) Isolationsdurchmesser (mm)	SURFACE Oberflaeche	SUPPLIER Lieferant	ORDER NUMBER Bestellnummer	COLOR Farbe/	ORDER NUMBER Bestellnummer	COLOR Farbe/	SUPPLIER Lieferant	ORDER NUMBER Bestellnummer	ORDER NUMBER Bestellnummer	ORDER NUMBER Bestellnummer	SUPPLIER Lieferant

TERMINALS AND PIN TERMINALS OF CONNECTOR AND PIN HOUSING MUST HAVE THE SAME SURFACE
Kontakte und Kontaktstifte von Stecker und Stiftleiste muessen gleiche Oberflaechen aufweisen

PROCESSING SPECIFICATION / Verarbeitungsvorschrift

BTC 1.5: 1 928 A00 03V	BTC 2.8: 1 928 A00 04V	BTC 4.8: 1 928 A00 05V

GENERAL TOLERANCES FOR/ALLGEMEINTOLERANZEN FUER		
LIN. DIM./LIN.MASSE	RADII/RADIEN	ANGLES/WINKEL
± 5	± 5	± 5°
ALL LINEAR DIMENSIONS IN/ ALLE LAENGENMASSE IN		mm
TOL. PRINCIPLE/ TOL. GRUNDSATZ		DIN7167:1987-01

05	CORR./Ueber.	20110321	yka2st	idn2st	.	213	GS-AM/ENG2	.
01	NEW EDITION	20070416	idm2st	idn2st	.	213	GS-AM/ENG2	.
NO.	CHANGE/AEND.	YYYYMMDD	DRAWN/GEZ.	CHECKED/GEPR.	RELEASE./FREIG.	BWA	RESP. DEPT./VERANTW.ABT.	ADD. INFO./ZUS. INFO.

ANG./SPR. EN/DE	SYST. CAT	SCHF./GEV.	BOSCH	CONNECTOR Steckverbindung 38-WAY 38-polig	SHEET/BL. 2/2
		SCALE/M.STAB. 2:1	OFFER DRAWING ANGEBOTSZEICHN.	EDC TYPE AGZ 1 928 A00 288	DP/TD . IND. 05 FORMAT A1
PNR. -				REPL. FOR.	REPL. BY

© DOBBER BOSCH GMBH. ALLE RECHTE VORBEHALTEN. AUCH BEI EIL. SCHUTZ. ZUR VERFUEGUNG UEBERGEBENE UNTERLAGEN DURFEN OHNE UNSERE VORHERIGE SCHRIFTLICHE ZUSTIMMUNG NICHT VERVIELFAELTIGT WERDEN, NICHT DRITTEN ZUGAENGLICH GEMACHT WERDEN OD. ZU ANDEREN ZWECKEN VERWENDET WERDEN.